Alle Rechte vorbehalten/ *All rights reserved*

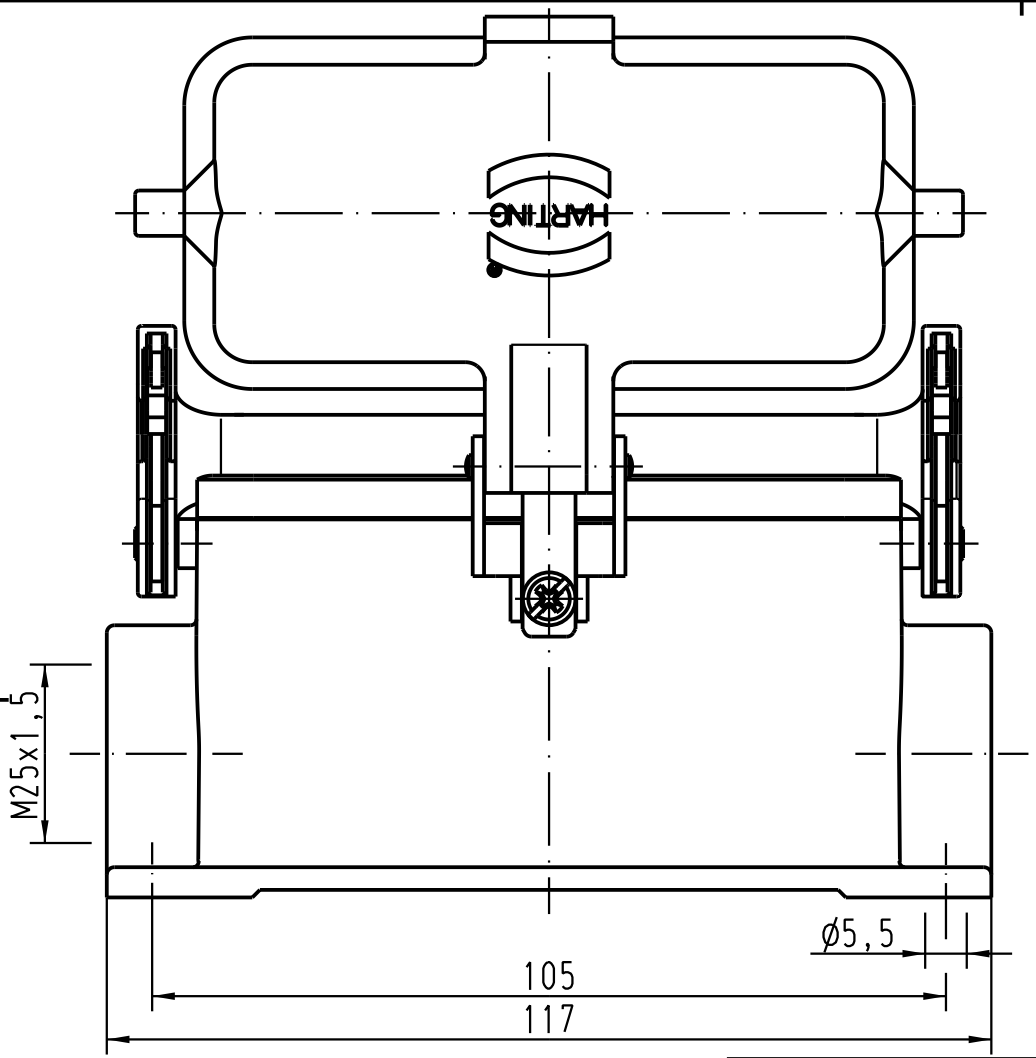

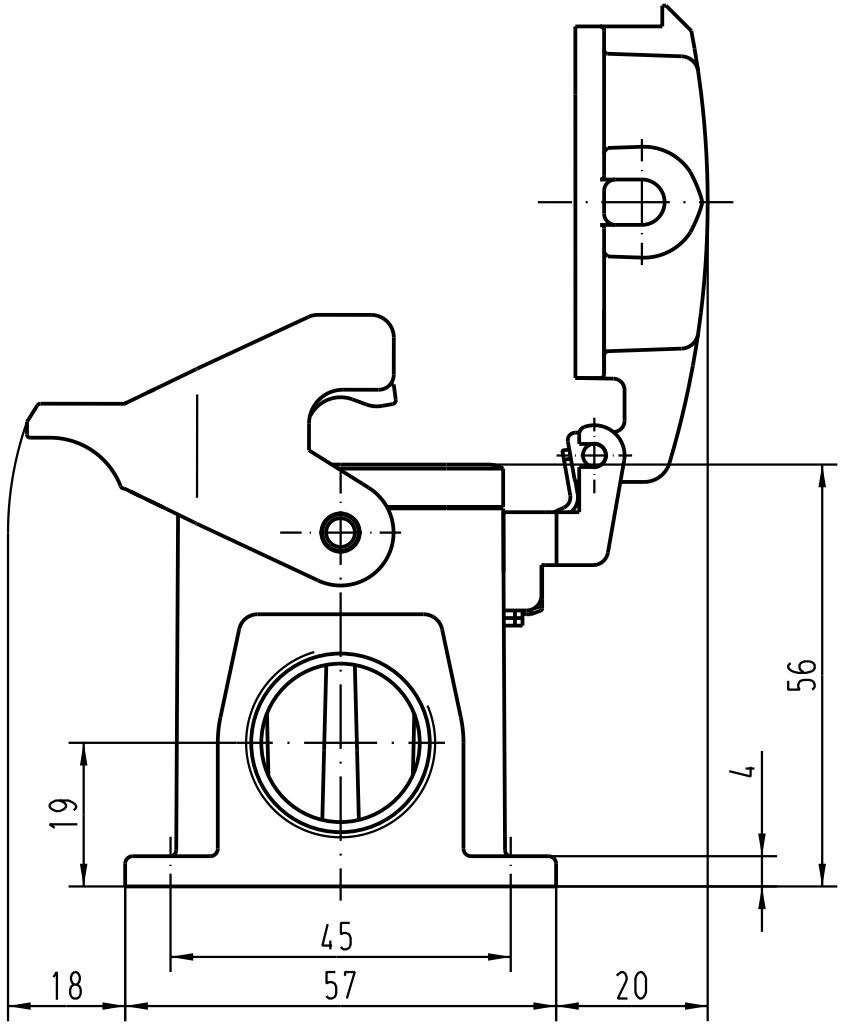

All Dimensions in mm
Original Size DIN A 4

Techn. Character.

Nicht tolerierte Masse/ *Free size tolerances*

	Dat.	Name	Massstab/ *Scale*
Detail.	17.11.05	Loe.	1:1
Insp.		Be.	
Stand.			

Han 16B-asg1-LB-K-M25

Sockelgehäuse/
housing surface mounting

Mod.	Dat.	Name
411888		

HARTING Electric GmbH & Co. KG
D-32339 Espelkamp

TB 19 30 016 1256

Blatt/ *page*

Sub.