Alle Rechte vorbehalten/ *All rights reserved*

Messerkassette für Abisolierer 09 45 800 0000
Knive Cassette for Stripping Tool 09 45 800 0000

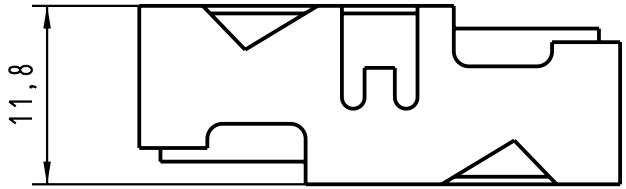

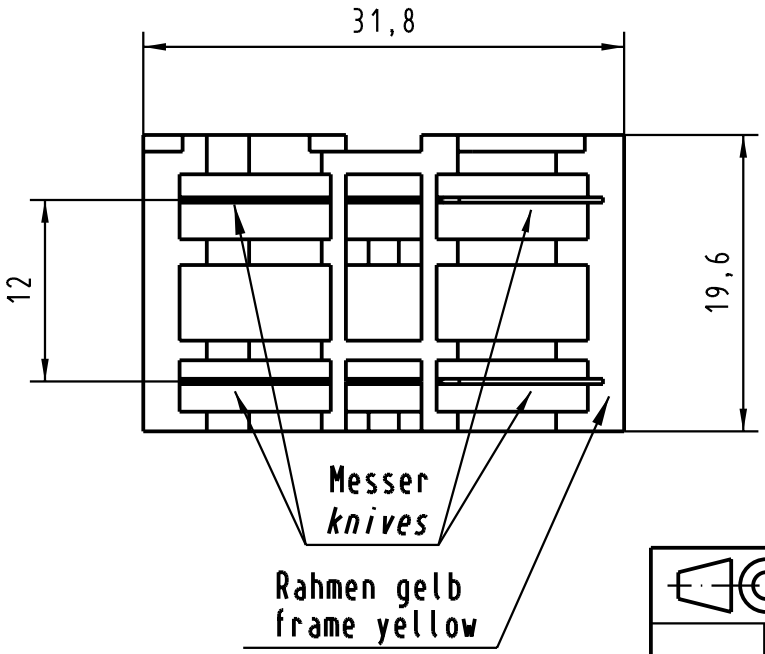

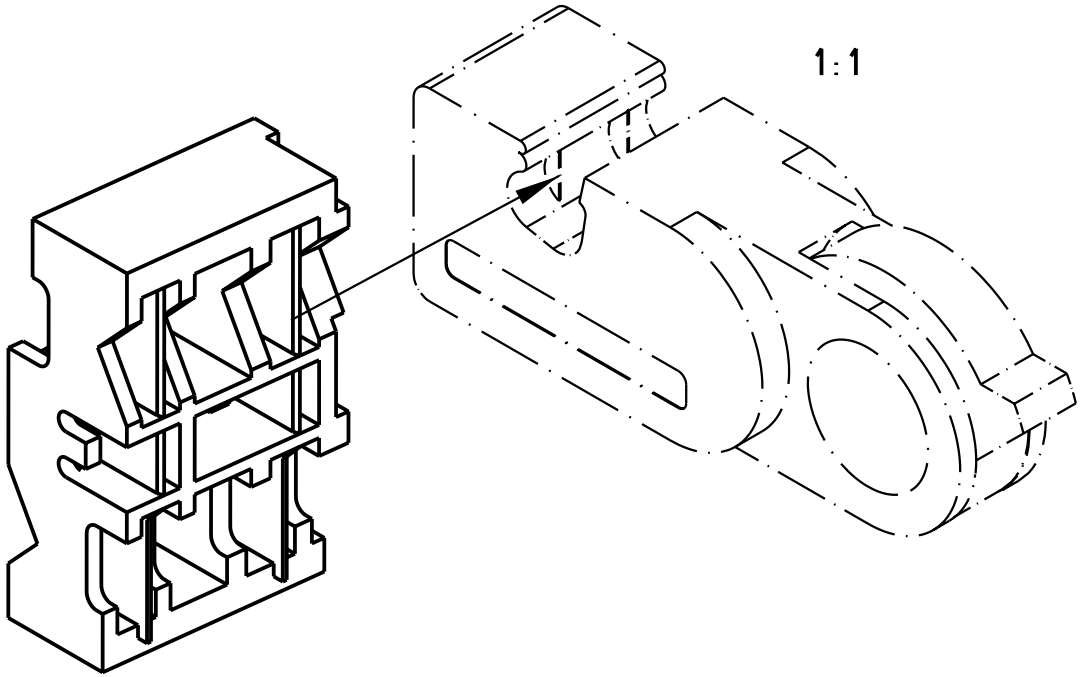

All Dimensions in mm
Original Size DIN A 4

Techn. Character.

Nicht tolerierte Maße/ *Free size tolerances*

	Dat.	Name	Maßstab/*Scale*
Detail.	03.11.03	Wae	2:1
Insp.	04.11.03	SSc	1:1
Stand.			

Gelbe Messerkassette für Abisolierer
Yellow Knive Cassette for Stripping Tool
für/for 09 45 800 0000

HARTING Electronics GmbH & Co. KG
D-32339 ESPELKAMP

TB 09 45 800 0001

Blatt/ *page*

Sub.

Mod.	Dat.	Name
31017		