Alle Rechte vorbehalten/ *All rights reserved*

Montageausschnitt / panel cut out

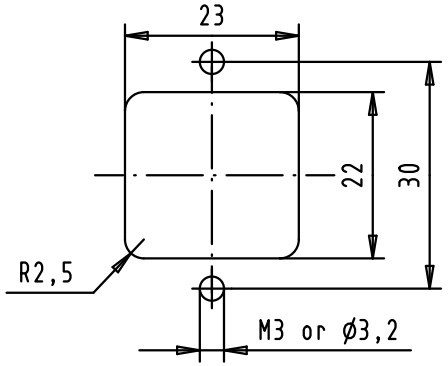

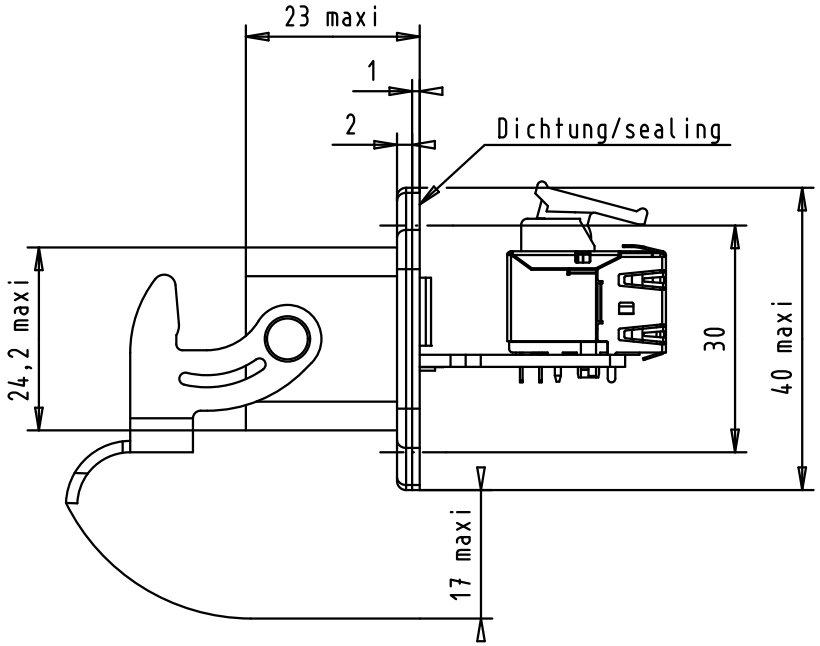

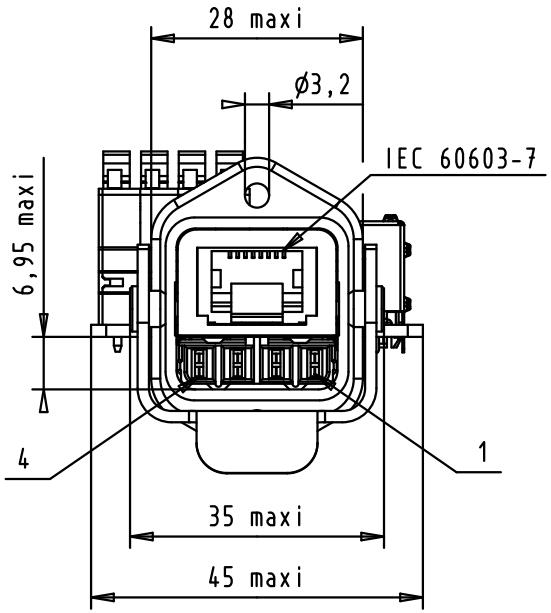

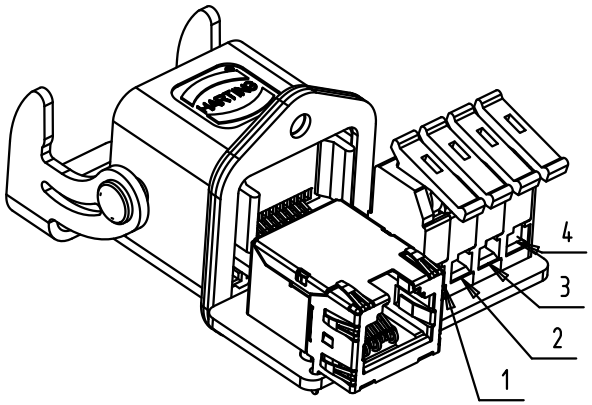

All Dimensions in mm Original Size DIN A 4			Techn. Character.			Nicht tolerierte Maße/ *Free size tolerances*
				Dat.	Name	Maßstab/*Scale*
			Detail.	16/02/12	SD	1 : 1
			Insp.	22/02/12	JMV	
			Stand.			
36289	22/02/12	SD	HARTING EURL F-95972 Paris			HARTING RJ Industrial RJ45 Hybrid PFT M-version (black)
EC04433	16/02/12	SD				TB 09 45 215 1301
Mod.	Dat.	Name				Sub.

Blatt/ *page* 1/1