Alle Rechte vorbehalten/ *All rights reserved*

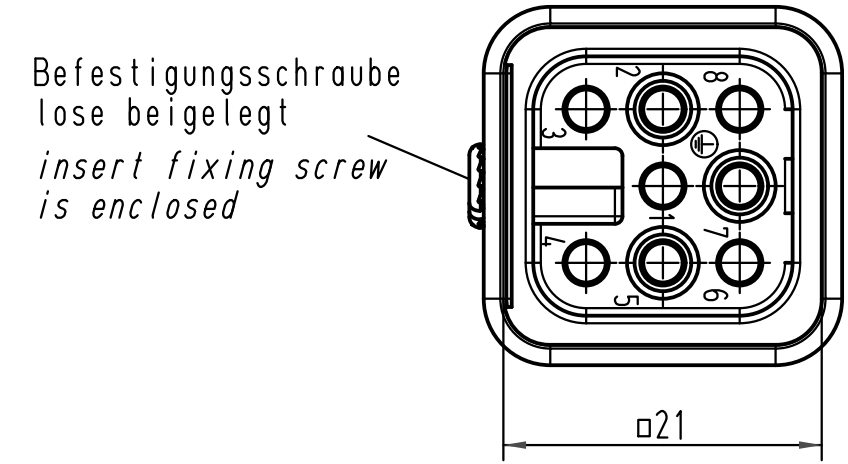

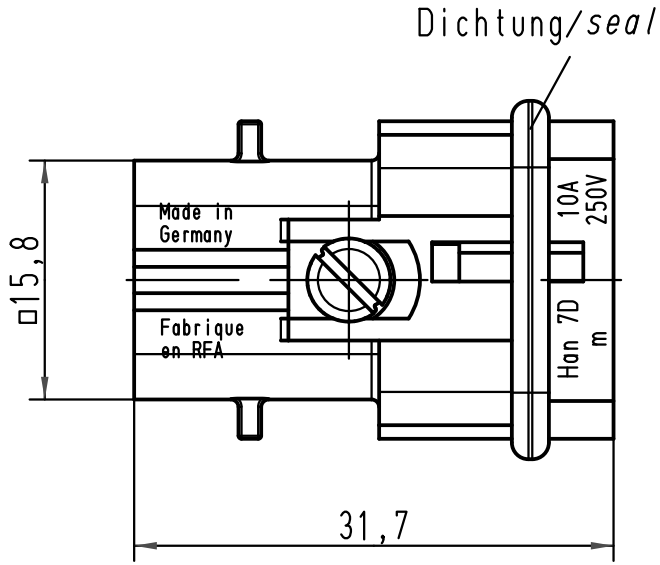

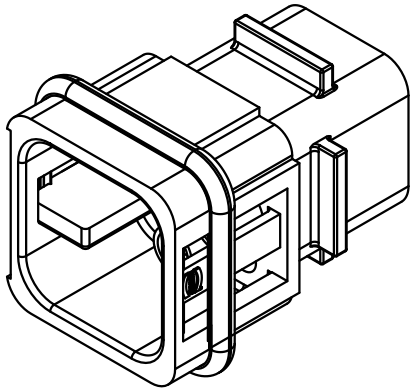

All Dimensions in mm Original Size DIN A 4			Techn. Character.				Nicht tolerierte Maße/ *Free size tolerances*
				Dat.	Name	Maßstab/ *Scale*	Han 7D-M Stiftträger/ *male insert*
			Detail.	25.02.93	PENNER	2:1	
			Insp.		HERB		
			Stand.				
414050	01.08.08	Rull	HARTING Electric GmbH & Co. KG D-32339 Espelkamp				TB 09 21 007 3031
410629	28.11.03	ML					Sub. TB 09 21 007 3031 v. 14.06.85
Mod.	Dat.	Name					Blatt/ *page*