Alle Rechte vorbehalten/ *All rights reserved*

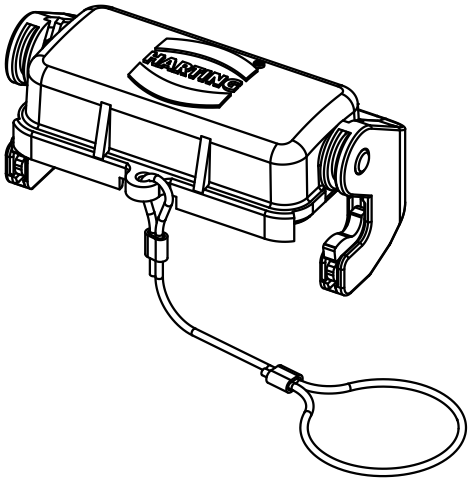

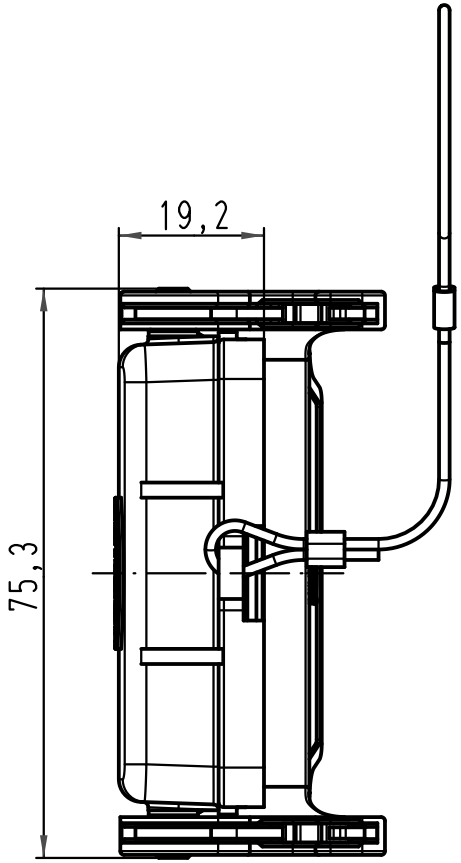

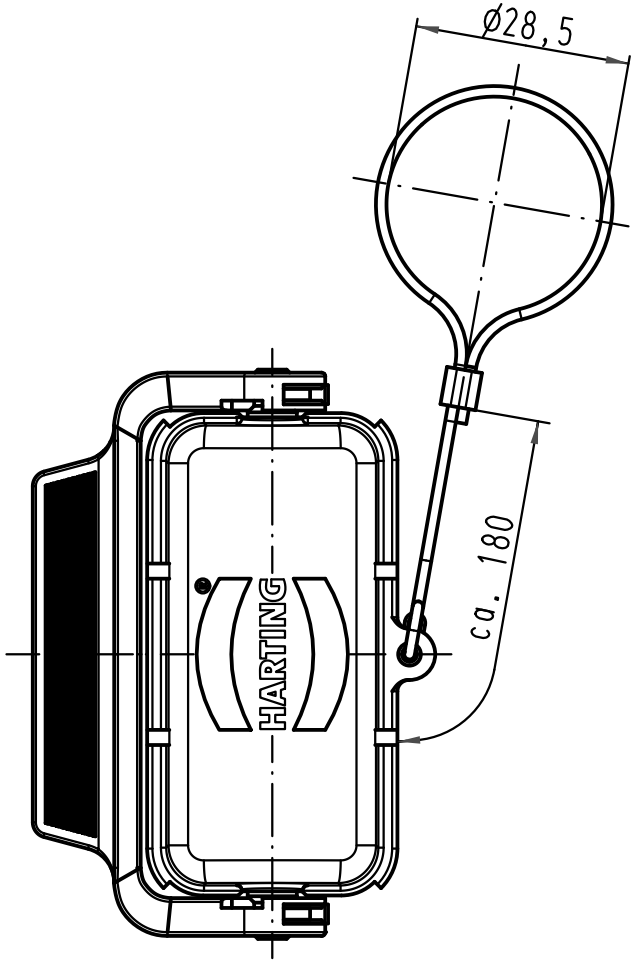

All Dimensions in mm
Original Size DIN A 4

Techn. Character.

Nicht tolerierte Maße/ *Free size tolerances*

	Dat.	Name	Maßstab/ *Scale*
Detail.	19.05.10	Ho	1:1
Insp.		Be	
Stand.			

Han 10A-AK-LB

Abdeckkappe

cover

Mod.	Dat.	Name
A		

HARTING Electric GmbH & Co. KG
D-32339 Espelkamp

TB 09 20 010 5423

Sub. TB 09 20 010 5423 v. 27.11.98

Blatt/ *page* /