Alle Rechte vorbehalten/ *All rights reserved*

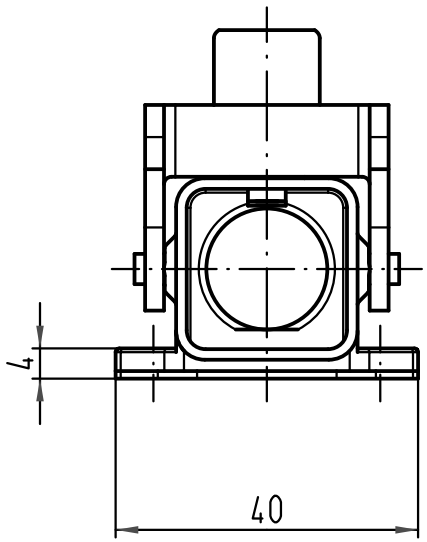

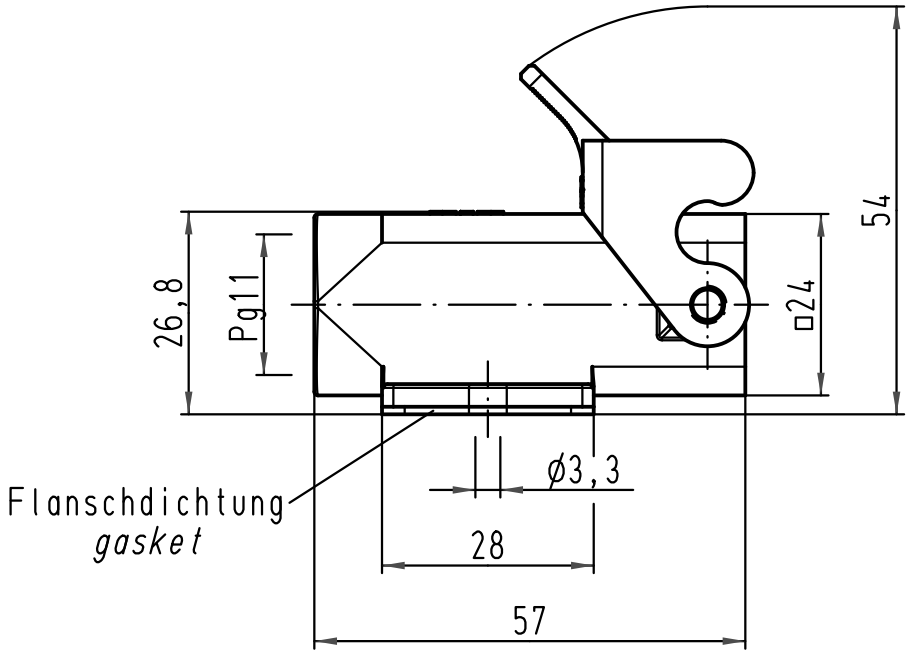

Montageausschnitt
panel cut out

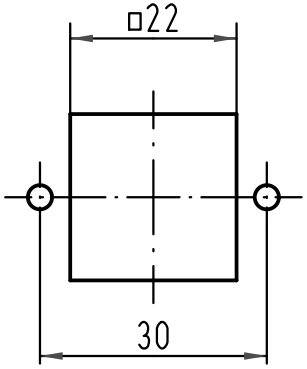

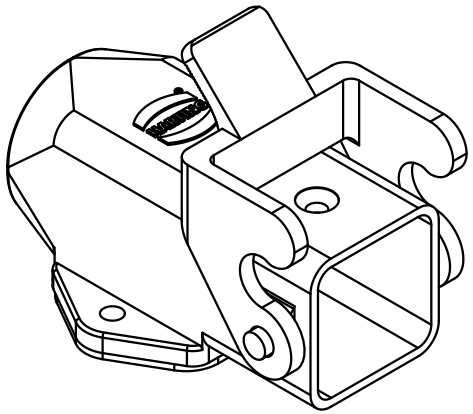

All Dimensions in mm
Original Size DIN A 4

Techn. Character.

Nicht tolerierte Maße/ *Free size tolerances*

	Dat.	Name
Detail.	08.10.10	Spr
Insp.		Be
Stand.		

Maßstab/ *Scale* 1:1

Han 3A-asg-Pg11

Sockelgehäuse-Kunststoff-grau
housing surface mounting-plastic-grey

Mod.	Dat.	Name
A		

HARTING Electric GmbH & Co. KG
D-32339 Espelkamp

TB 09 20 003 0220

Sub. TB 09 20 003 0220 v. 01.04.99

Blatt/ *page* /