Alle Rechte vorbehalten/ *All rights reserved*

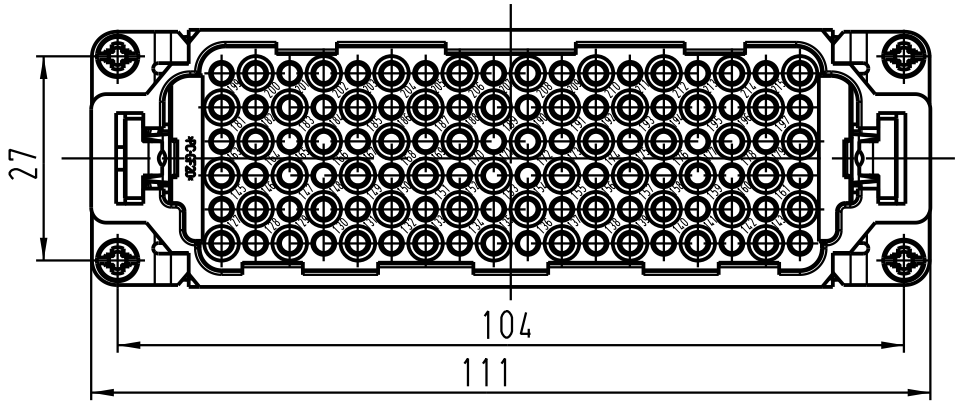

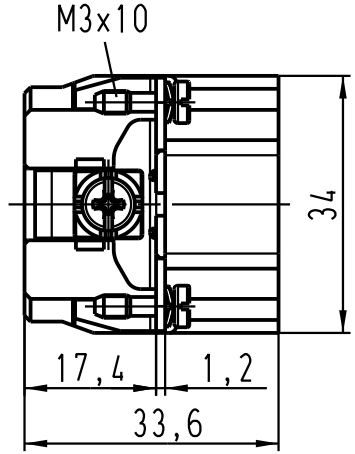

Montageausschnitt /
panel cut out
1:2

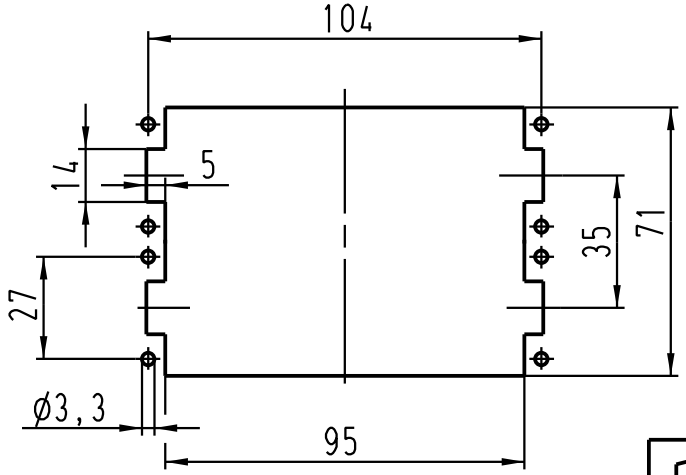

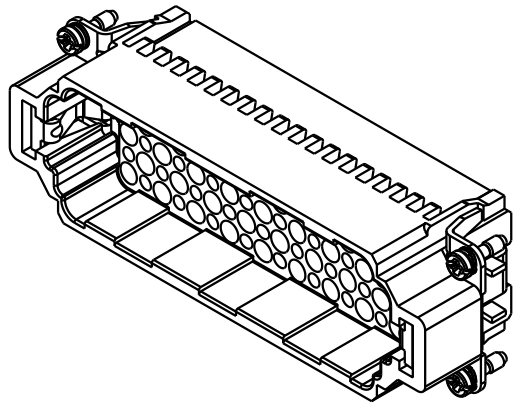

All Dimensions in mm
Original Size DIN A 4

Techn. Character.

Nicht tolerierte Masse/ *Free size tolerances*

	Dat.	Name	Massstab/ *Scale*
Detail.	24.06.03	Ho	1:1
Insp.		KR	1:2
Stand.			

Han 108DD-M-c
(109-216)
Stifteinsatz / *male insert*

Mod.	Dat.	Name
410513		

HARTING Electric GmbH & Co. KG
D-32339 Espelkamp

TB 09 16 108 3011

Sub. TB 09 16 108 3011 v. 22.03.99

Blatt/ *page* /