Alle Rechte vorbehalten/ *All rights reserved*

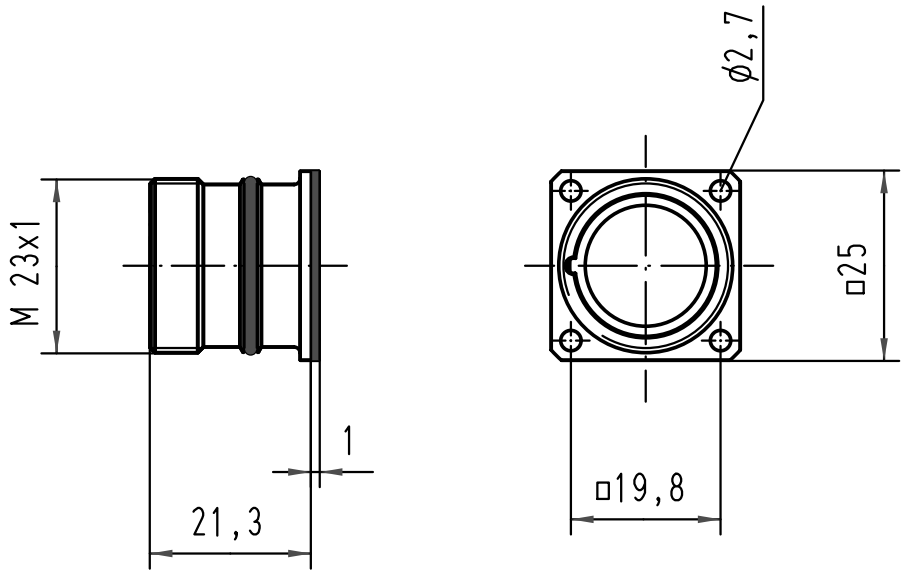

All Dimensions in mm Original Size DIN A 4			Techn. Character.			Nicht tolerierte Maße/ *Free size tolerances*
				Dat.	Name	Maßstab/ *Scale*
			Detail.	18.03.97	Sper.	1:1
			Insp.		SDT	
			Stand.			
413155	27.08.07	Ho	HARTING Electric GmbH & Co. KG D-32339 Espelkamp			TB 09 15 200 0301
Mod.	Dat.	Name				Sub.

Han R23-agg

Vorderwand/
front wall assembly

Blatt/ *page* /