Alle Rechte vorbehalten/ *All rights reserved*

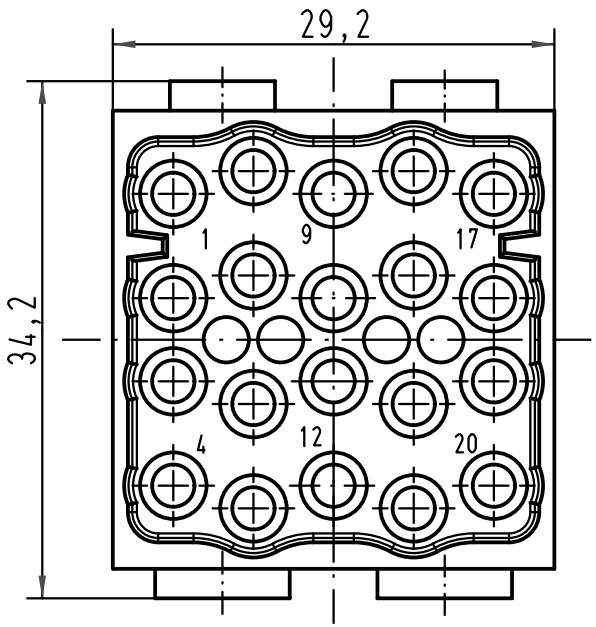

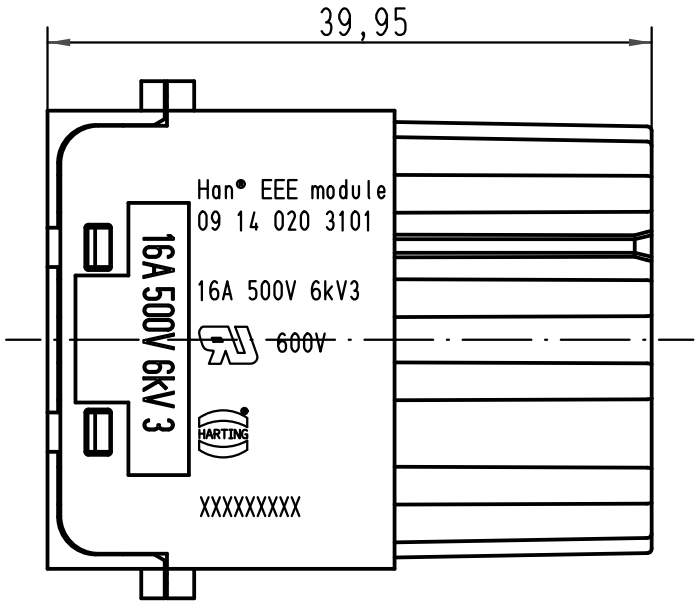

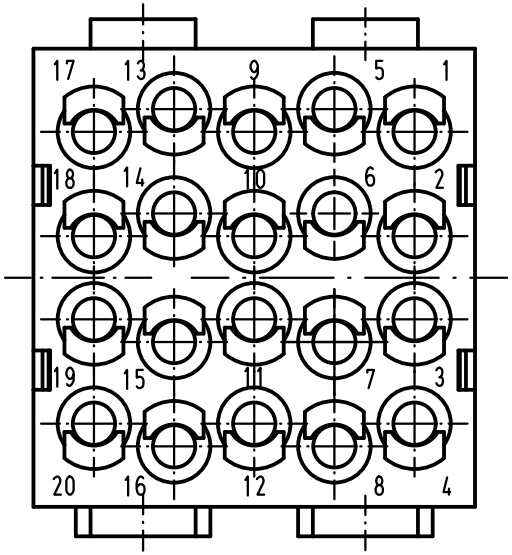

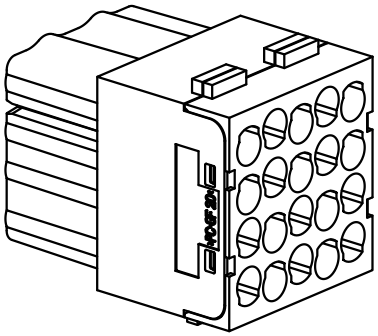

All Dimensions in mm Original Size DIN A 4			Techn. Character.			Nicht tolerierte Maße/ *Free size tolerances*
				Dat.	Name	Maßstab/ *Scale*
			Detail.	28.09.09	Rull	2:1
			Insp.		Be	
			Stand.			
A			HARTING Electric GmbH & Co. KG D-32339 Espelkamp			TB 09 14 020 3101
Mod.	Dat.	Name				Sub. TB 09 14 020 3101 v. 16.12.04

Han 20Mod-F-c

Buchsenträger/ *female insert*

Blatt/ *page* /