Alle Rechte vorbehalten/ *All rights reserved*

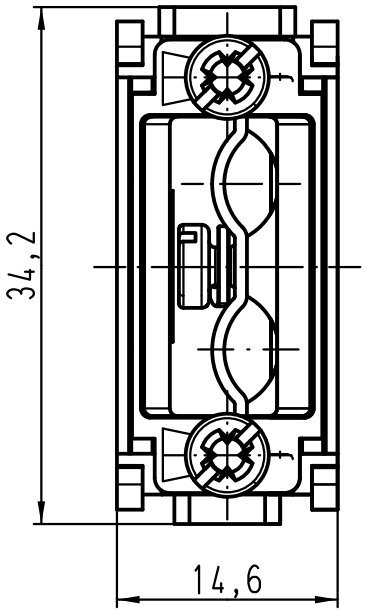

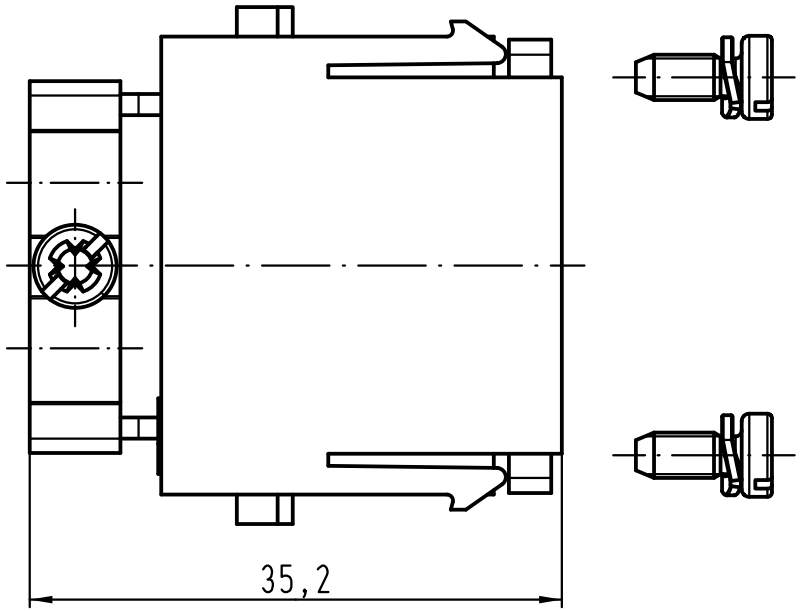

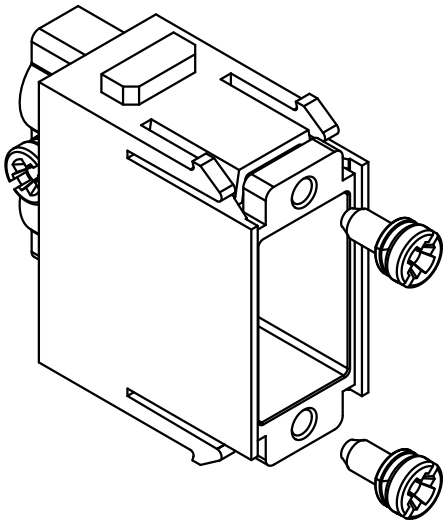

All Dimensions in mm
Original Size DIN A 4

Techn. Character.

Nicht tolerierte Maße/ *Free size tolerances*

	Dat.	Name
Detail.	30.11.11	Spr
Insp.		Be
Stand.		

Maßstab/ *Scale* 2:1

Han Mod-Aufnahmemodul

Han Mod-holding-module

D-Sub-Buchseneinsatz/D-Sub-female insert

Mod.	Dat.	Name
A		

HARTING Electric GmbH & Co. KG
D-32339 Espelkamp

TB 09 14 000 9933

Sub. TB 09 14 000 9933 v. 11.02.03

Blatt/ *page* /