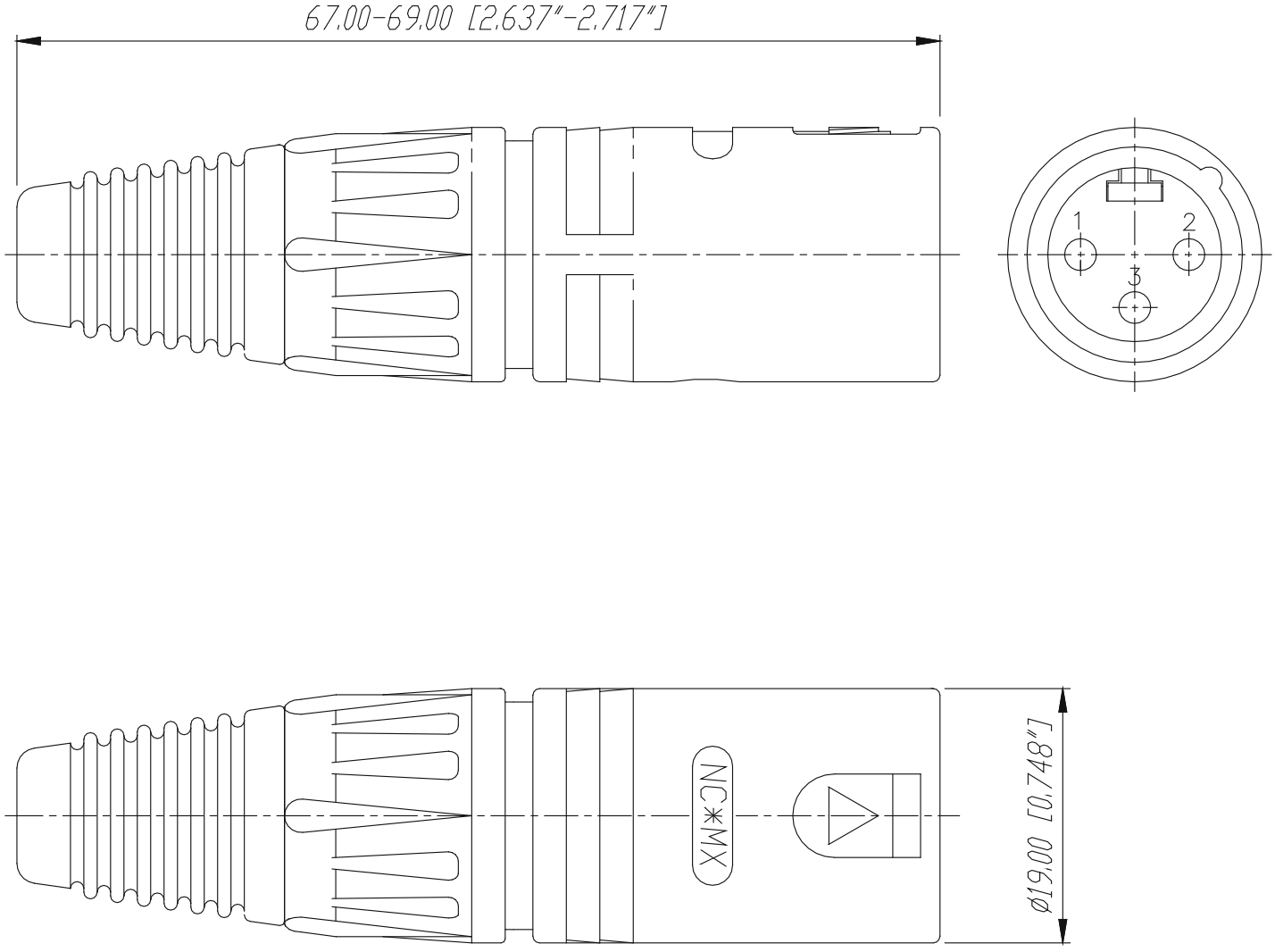


| | | | | | | | | | |
|---|---|---|---|---|---|---|---|---|---|
| | | | | | Werkstoff: | Massstab: 2:1 | | Datum | Name |
| | | | | *)Lieferant darf ohne Rueckspracche nicht geaendert werden | | | Gezeichnet | 10.06.92 | Battlogg |
| | | | | | | | Geprueft | | |
| | | | | Zeichnung urheberrechtlich geschuetzt (DIN 34) (C) | | | Gesehen | | |
| | | | | Benennung: X-Serie NC3MX | | | Ersetzt durch: | | Blatt |
| | | | | | | | Ersatz fuer: | | von Blatt |
| Ind. | Aenderung | Datum | Name | NEUTRIK AG FL-9494 SCHAAN | | | Zeichn. Nr. 3102 St 08 04 | | |